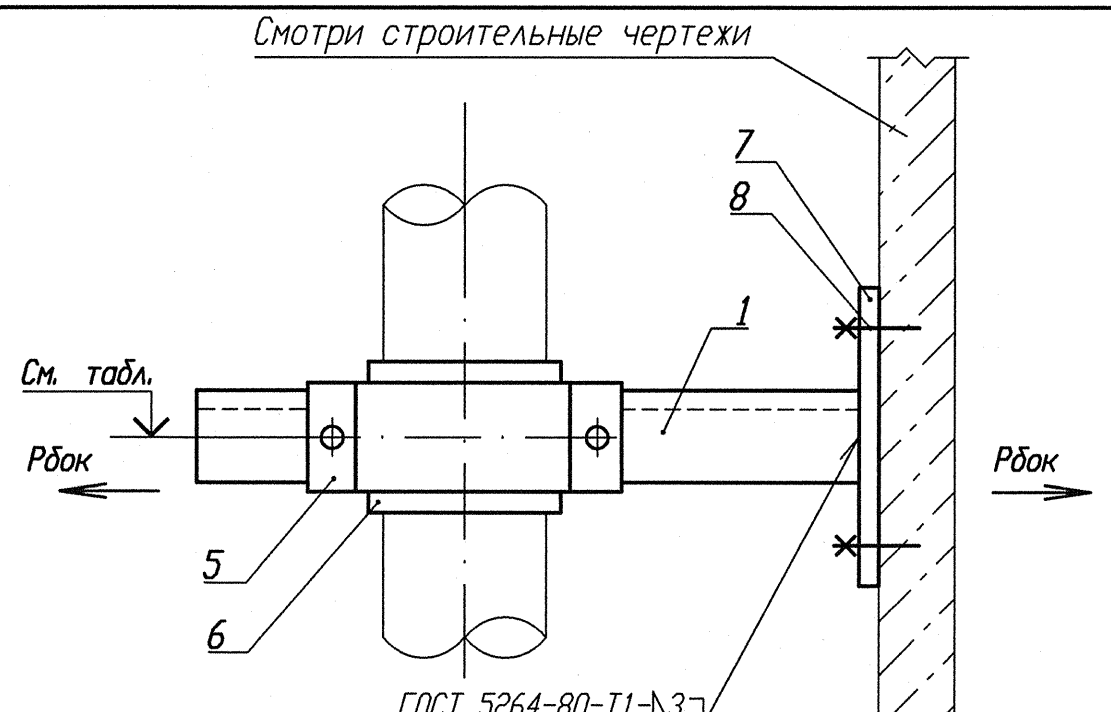

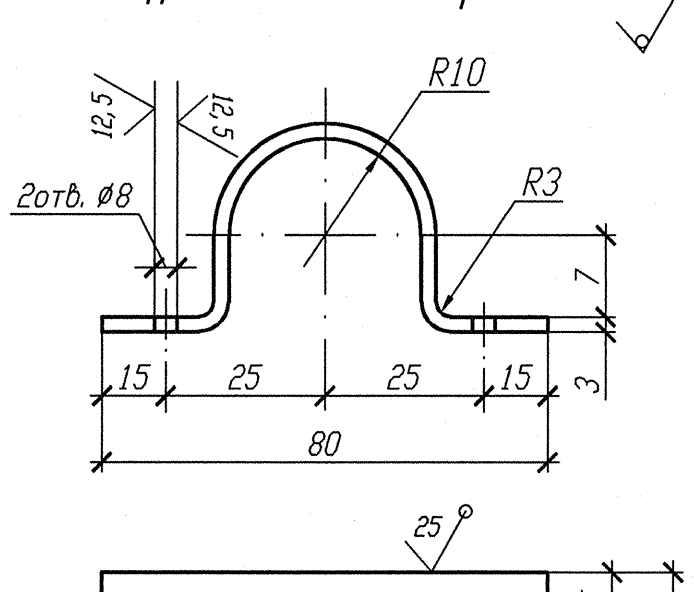

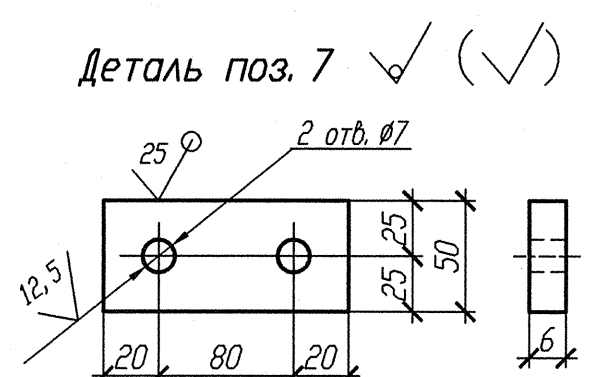

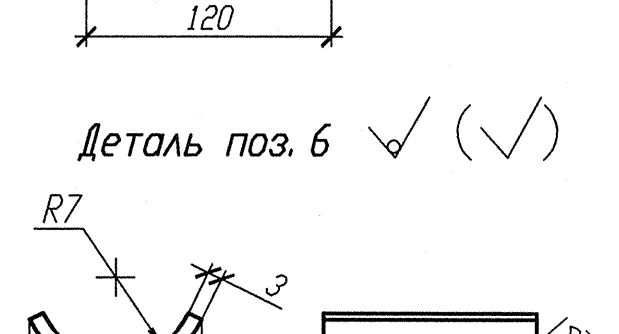

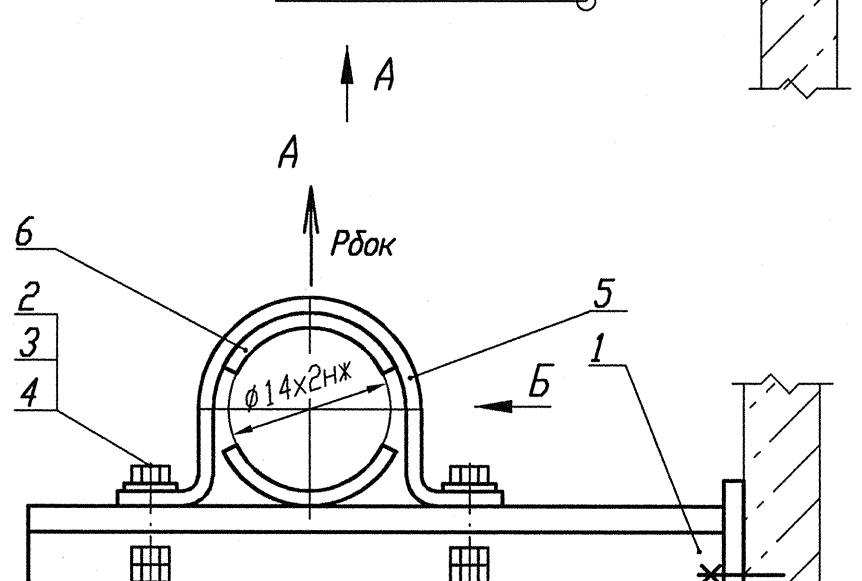

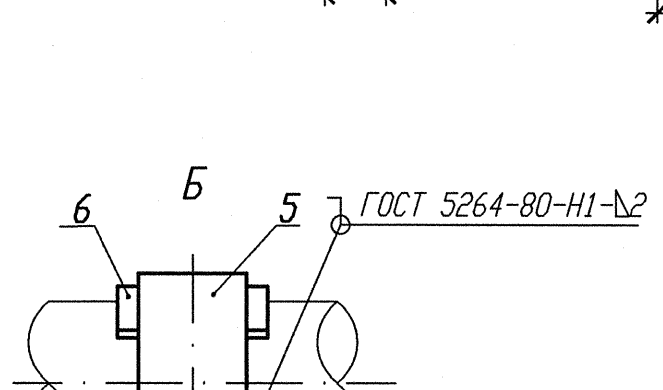

Номер опоры	3TV10Y231	3TV10Y232	3TV10Y433	3TV10Y371	3TV10Y374
Нагрузка на опору Рбок(кН)	0, 059	0, 017	0, 078	0, 037	0, 195
Нагрузка на опору Рбок(кН)	0, 115	0, 048	0, 200	0, 130	0, 204
Отметка опоры	+24, 255	22, 755	27, 755	+21, 255	+22, 395

Спецификация деталей

Поз.	Обозначение	Наименование	Кол.	Материал	Масса, кг ед.	Масса, кг общ.	Приме-чание
1	ГОСТ 8509-93	Уголок В 50х50х5 l=550	1	Ст 3 пс 2-сб ГОСТ 535-2005	2, 074	2, 074	
2	ГОСТ 7798-70	Болт М6-6gх30. 56. 35	2	35 ГОСТ 1050-88	0, 009	0, 018	
3	ГОСТ 11371-78	Шайба А. 6х2. 02. Ст3пс	2	ОК360В-2-IV-Ст3пс ГОСТ 16523-97	0, 0014	0, 0028	
4	ГОСТ 5915-70	Гайка М6-6Н. 8. 35	4	35 ГОСТ 1050-88	0, 0026	0, 0104	
5	БК-1998784	Полухомут Б-ПН-3х100х30	1	ОК360В-4-IV-Ст3сп-сб ГОСТ 16523-97	0, 08	0, 08	
6	БК-1998785	Прокладка Б-ПН-3х22х50	2	12Х18Н10Т-М4г ГОСТ 5582-75	0, 03	0, 06	
7	ГОСТ 19903-74	Лист Б-ПН 6х120х50	1	Ст 3 сп 5-сб ГОСТ 14637-89	0, 2826	0, 2826	
8	ГОСТ 28778-90	Болт БСР 6х65 У3	2	Сборный	0, 0319	0, 0638	
	ГОСТ 2246-70	Проволока		СВ-04Х19Н11М3		-	
	ГОСТ 9467-75	Электроды		УОНИИ 13/45		-	
				Итого:		2, 592	

1 Привязку опоры смотри изометрический чертеж 3TV11Z39, 3TV11Z06.
2 Сварку производить по ГОСТ 5264-80.
3 Отметка трубопровода подлежит уточнению в соответствии с уклоном трубопровода.
4 Максимальная нагрузка на опору Р дана с учетом сейсмического воздействия.
5 Спецификация составлена на одну опору.
6 Изготовить пять комплектов.

АРХИВНЫЙ ЭКЗЕМПЛЯР

Инв. N подл. R3. 03732. 1. 0. 13
Лист 161

Изм.	Кол. уч.	Лист	Nдок.	Подпись	Дата
Инж. сх.		Случевская			12. 02
Проб. инж. 1к.		Шабинский			12. 02
Проб. вед. инж.		Махотина			12. 02
Н. контр.		Краснояров			13. 02

R3. TV10. 3095. 013. 03. 00. 079

Ростовская АЭС Блок 3

Реакторное отделение
Герметичная часть
Трубопроводы отбора проб
Рр больше 2. 2 МПа

Стадия	Лист	Листов
Р	1	1

Опора направляющая
3TV10Y231, 3TV10Y232
3TV10Y433, 3TV10Y371, 3TV10Y374

ОАО "НИАЭП" 2013

Инв. N подл. | Подп. и дата | Взам. инв. N
R3 03732. 1. 0. 13 | 12. 03. 13

Формат А4х3